可覆盖从粗磨到精磨的全部工序/荒砥ぎから仕上げ研磨までをカバー

订购生产品
受注生産品

气动小型抛光机/デュアルアクションエアサンダ

ORBITAL SANDER/オービタルサンダー 型号/型式 APS-125-01

表面抛光
表面研磨

采用无磨擦痕迹的双动作方式

ダブルアクション方式で磨き跡を残さない

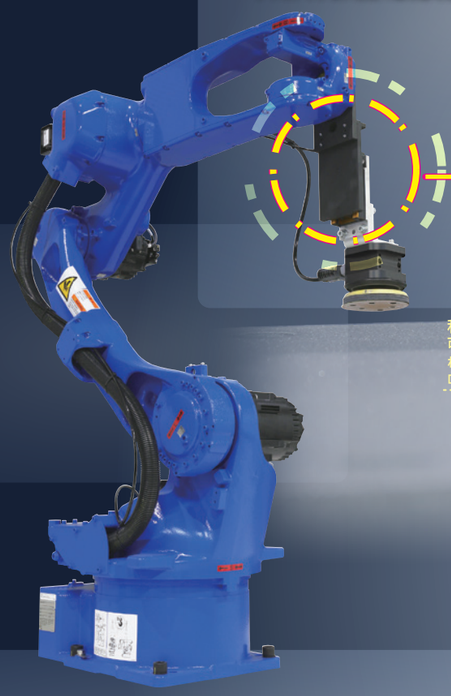

6轴机器人安装示例
6軸ロボットへの取付例

采用气缸与直线导轨构成的
浮动构造（不随本机提供）
エアシリンダとリニアガイドを使用した
フローティング機構（本機には付属しません）

利用螺纹孔与定位销，
可实现与机器人的可靠固定
ねじ穴と位置決めピンを使用し、
ロボットへの確実な固定が可能

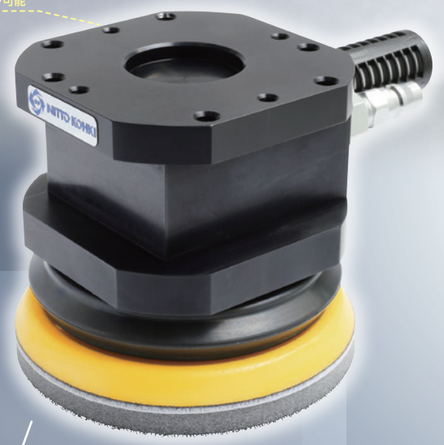

通过使用中间垫片，可实现工件表面的均匀研磨
中間パッドを使用することでワーク表面の均一な研磨を実現

规 格/仕 様

型号/型式		APS-125-01
使用压力/使用圧力	MPa(kgf/cm²)	0.6 (6)
空气使用量(无负荷)/空気消費量(無負荷)	m³/min	0.45
无负荷旋转数/無負荷回転数	min⁻¹	11000
轨道径/オービット径	mm	φ5
抛光砂纸尺寸/ペーパ外径	mm	φ125
主体重量/本体質量（重量）	kg	1.5
标准附属品/標準付属品		• 抛光砂纸/研磨ペーパ #80 (尼龙扣/ベルクロ)、#120 (尼龙扣/ベルクロ): 2枚/各2枚 • 扳手/スパナ 17 mm • 消音器/サイレンサ • HI CUPLA 20PM 钢铁/「カプラ」20PM • 螺纹连接头/プッシング R1/4 x NPT1/4

另 售 品/別 売 品

产品编码/商品コード	产品名/商品名	销售单位/販売単位
TB03649	衬垫 5(带孔尼龙扣)/パッド5"V-HAss'y (ベルクロ穴あき)	1套/セット
TB03697	衬垫 5(不带孔尼龙扣)/パッド5"V-NHAss'y (ベルクロ穴なし)	
TB03882	衬垫 5(带孔皮革)/パッド5"L-HAss'y (レザー穴あき)	
TB03879	衬垫 5(不带孔皮革)/パッド5"L-NHAss'y (レザー穴なし)	
TA99542	抛光砂纸 #40(尼龙扣)/研磨ペーパ # 40ベルクロ	1箱(50枚)
TA99543	抛光砂纸 #60(尼龙扣)/研磨ペーパ # 60ベルクロ	
TA99544	抛光砂纸 #80(尼龙扣)/研磨ペーパ # 80ベルクロ	
TA99545	抛光砂纸 #100(尼龙扣)/研磨ペーパ #100ベルクロ	
TA99546	抛光砂纸 #120(尼龙扣)/研磨ペーパ #120ベルクロ	
TA99547	抛光砂纸 #150(尼龙扣)/研磨ペーパ #150ベルクロ	
TA99548	抛光砂纸 #180(尼龙扣)/研磨ペーパ #180ベルクロ	
TA99549	抛光砂纸 #240(尼龙扣)/研磨ペーパ #240ベルクロ	
TA99550	抛光砂纸 #320(尼龙扣)/研磨ペーパ #320ベルクロ	
TA99551	抛光砂纸 #400(尼龙扣)/研磨ペーパ #400ベルクロ	

外 观 图/外 観 図

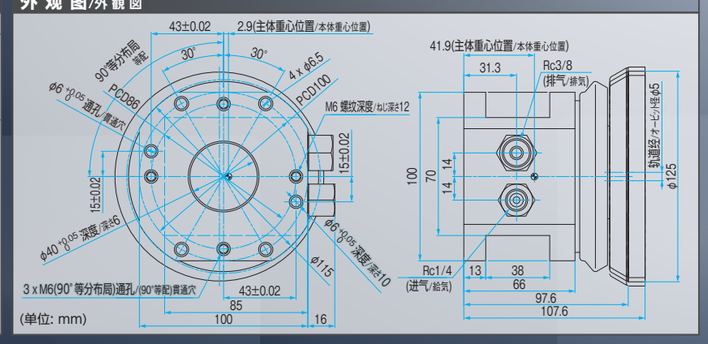

实现高效剥离/効率的なはくり作業を実現

订购生产品
受注生産品

气动高速多针束气錾/空気式高速多針タガネ

JET CHISEL/ジェットタガネ 型号/型式 JT-16-RBT

铸件清理
はつり

剥离
はくり

具有低振动、低反作用力的特性，可减少对机器人的影响

低振動、低反力でロボットへの影響を低減

6轴机器人安装示例
6軸ロボットへの取付例

浮动构造减少反作用力
フローティング機構で反力低減

针束径提供φ2、φ3两种规格
ニードル径はφ2、φ3の2種を用意

机器人安装板/ロボット取付用プレート

在选择安装板时，请务必依据CAD数据，预先确认其与机器人是否存在干涉。
プレート選定の際は、事前にCADデータでロボットへの取付けに、干渉がないかをご確認ください。

机器人安装板组件 JT-16 ISO3
ロボットプレート JT-16 ISO3 ASSY
产品编码/商品コード TB11841

机器人安装板组件 JT-16 GP12
ロボットプレート JT-16 GP12 ASSY
产品编码/商品コード TB11843

规 格/仕 様

型号/型式		JT-16-RBT
使用压力/使用圧力	MPa(kgf/cm²)	0.6 (6)
空气使用量(无负荷)/空気使用量(無負荷)	m³/min	0.16
打击数(φ2针束)/打撃数(φ2ニードル使用時)	min⁻¹	5740
针径和针数	φ2 mm/根/本	15
ニードル径と本数	φ3 mm/根/本	6
针束长度/ニードルの標準長さ	mm	180
主体重量/本体質量（重量）	kg	1.8
标准附属品/標準付属品		• 针束/ニードル φ2 mm x 180 mm: 30根/本 (机器上配带: 15根/内本体装着: 15本) • 针束/ニードル φ3 mm x 180 mm: 6根/本 • 针束套 3 mm/ニードルサポータφ3 • 螺纹连接头/プッシング R3/8 x NPT3/8 • 软管连接头/ホースニップル R3/8 x 3/8

另 售 品/別 売 品

产品编码/商品コード	产品名/商品名	销售单位/販売単位
TB11054	针束2 mm x 180 mm/ニードルφ2×180mm	1箱(100枚/本入)
TB11055	针束3 mm x 180 mm/ニードルφ3×180mm	
TB10878	针束2 mm x 180 mm(不锈钢)/ニードルφ2×180mm(ステンレス)	1束(30根/本入)
TB10877	针束3 mm x 180 mm(不锈钢)/ニードルφ3×180mm(ステンレス)	
TQ15316	针束套2 mm/ニードルサポータ φ2	1个/個
TQ15315	针束套3 mm/ニードルサポータ φ3	

外 观 图/外 観 図

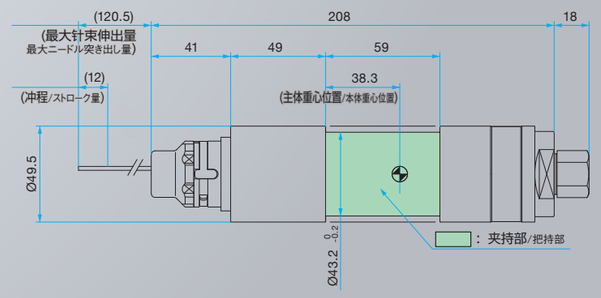

(单位: mm)