# 压缩泵 / Compressor

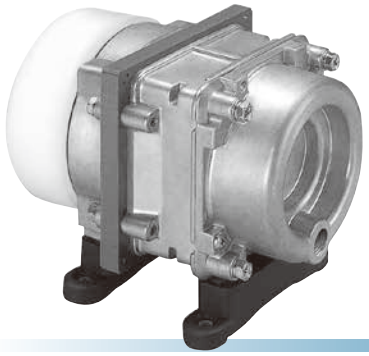

## 型号 AC0301A

115 V 定制 / 115 V is made to order

115 V | 115 V/230 V | 115 V/230 V

### 空气量和消耗功率 / Airflow & Power Consumption

空气量特性图 / Airflow Characteristics

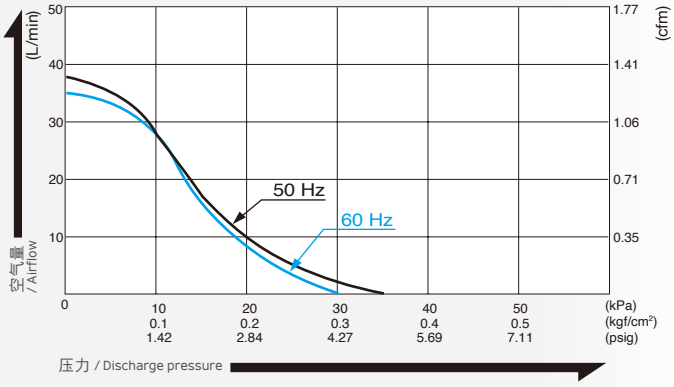


消耗功率特性图 / Power Consumption Characteristics

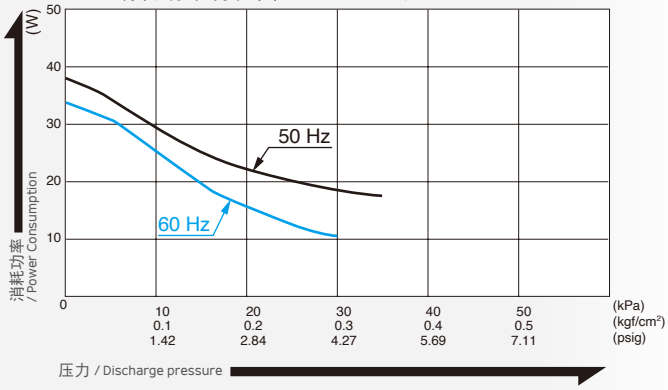


* 特性图只是参考值，并不是保证值。
/The characteristic charts are for reference only and are not guaranteed.

### 规 格 / Specifications

| | | |
|---|---|---|
| 额定压力 / Rated Pressure | 10 kPa (0.1 kgf/cm²)<br>0.1 bar 1.42 psig | |
| 吐出空气量 / Rated Airflow | 28 L/min<br>0.99 cfm | |
| 最高压力 / Maximum Pressure | 30 kPa (0.3 kgf/cm²)<br>0.3 bar 4.27 psig | |
| 额定电压 / Rated Voltage | 115 V AC | 230 V AC |
| 额定频率 / Rated Frequency | 60 Hz | 50 Hz |
| 消耗功率 / Power Consumption | 25 W | 29 W |
| 耐用时间 / Rated Performance | 10,000 小时 / hours | |
| 吐出口尺寸 / Outlet | ISO Rc 1/4（内螺纹 / internal thread） | |
| 额定时间 / Duty Cycle | 连续 / Continuous | |
| 线圈绝缘等级 / Coil Insulation Class | UL 规格品：相当于 B 类 / Class B for UL | 相当于 E 类 / Class E equivalent |
| 安装尺寸 / Mounting Dimensions | 68 (L) x 84 (W) mm<br>2 - 43/64" (L) x 3 - 5/16" (W) | |
| 本体重量 / Weight | 1.9 kg 4.2 Lbs | |
| 导线长度 / Leadwire Length | 200 mm<br>7 - 7/8" | |

### 用途例 / Application Examples

液体搅拌 / Liquid Mixer

空气式起立辅助器 / Seat LifterTester

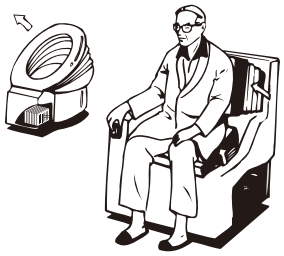
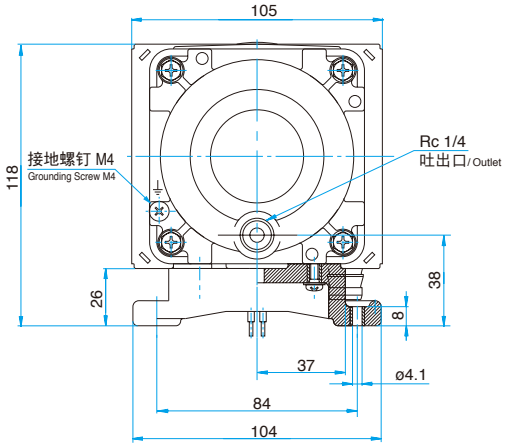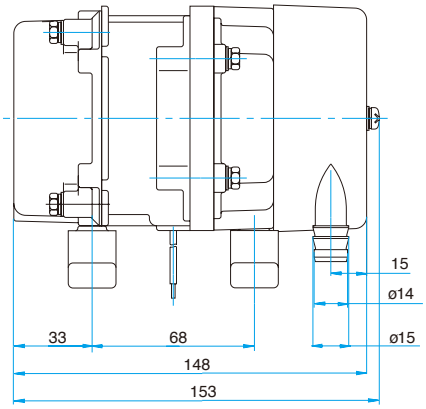
### 外形尺寸图 / External Dimensions (单位 / Unit : mm)